ՀԱՆԳՈՒՅՑ «W»

Մ 1 - 20

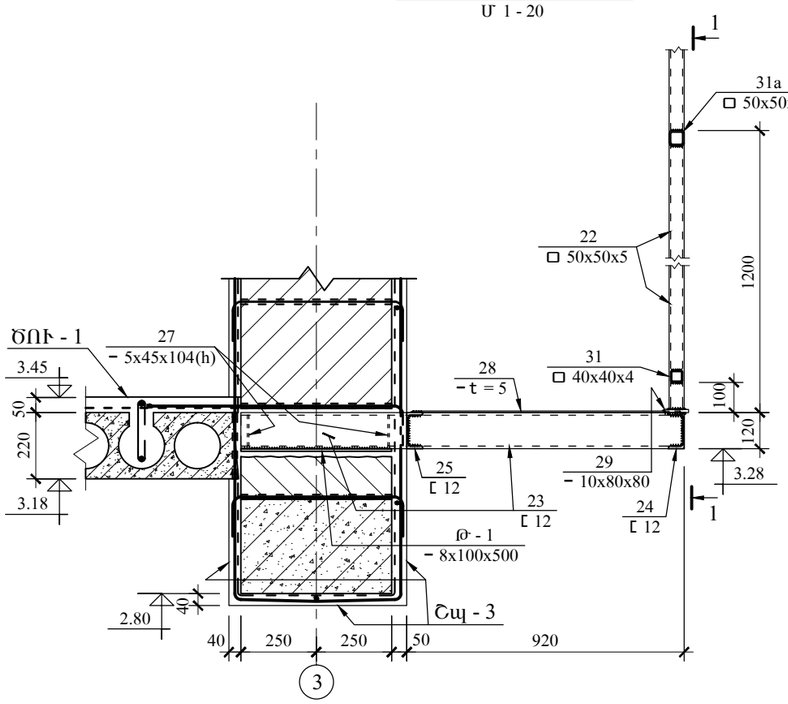

1 - 1 - ՊԳ - 1 ԵՎ ՍԱՆԴՈՒՂՔԻ ԲԱԶՐԻՔ

Մ 1 - 20

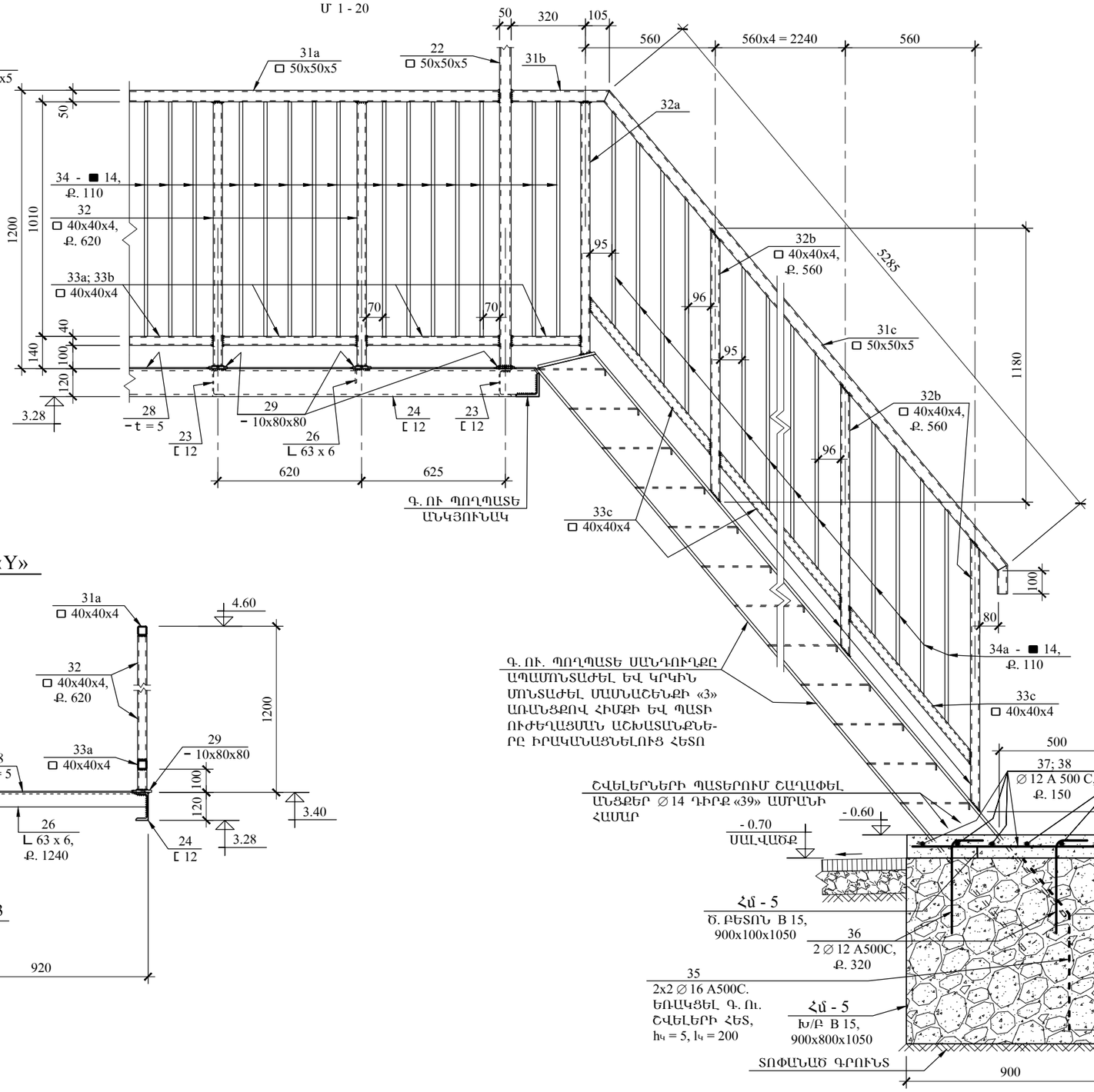

ՀԱՆԳՈՒՅՑ «Y»

Մ 1 - 20

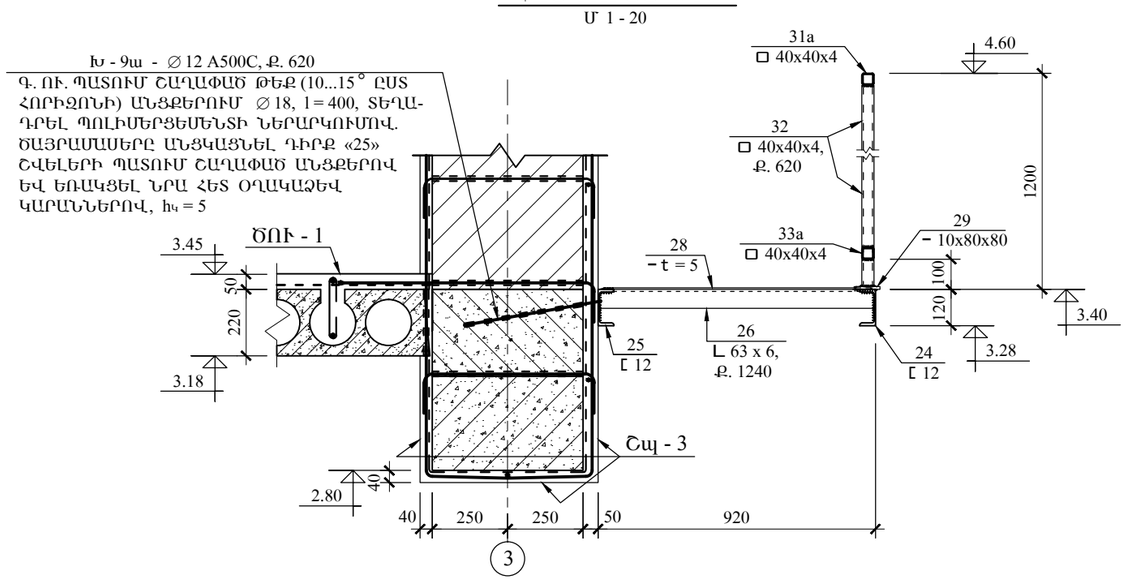

ԾԱՆՈԹ - Ն

1. ՊԳ - 1 ՊԱՏՇԳԱՄԲԻ, ՆՐԱ ԵՎ ՍԱՆԴՈՒՂՔԻ ԲԱԶՐԻՔԻ ՏԱՐՐԵՐԻ ԵՌԱԿՑՄԱՆ ԿԱՐԵՐԻ ԲԱՐՑՈՒԹՅՈՒՆԸ ԸՆԴՈՒՆԵԼ $h_{կ}$ = 4... 5.
2. ԲՈԼՈՐ ՊՈՂՊԱՏԵ ՏԱՐՐԵՐԸ ՆԵՐԿԵԼ ՀԱԿԱԿՈՐՈԶԻՈՆ ՆԵՐԿՈՎ
3. ՆՅՈՒԹԵՐԻ ՄԱՄՆԱԳԻՐԸ ՏԵՍ ՇԿ - 34 ԹԵՐԹԻ ՎՐԱ.

	ՎԱՅՈՑ ՁՈՐԻ ՄԱՐԶԻ ԶԱՌԻԹԱՓ ԳՅՈՒՂԻ ՄԱՆԿԱՊԱՐՏԵԶԻ ՈՒԺԵՂԱՑՈՒՄ, ՀԻՄՆԱՆՈՐՈԳՈՒՄ					
	ՏՆՕՐԵՆ	Ռ. ՄԱՆԱՍՅԱՆ		ԿՈՆՍՏՐՈՒԿՑԻԱՆԵՐ	ՓՈՒԼ	Ա.Ն.
	Ն.Գ.Կ.	Ս. ԱԹՈՅԱՆ		ՆՈՐ ՊԱՏՇԳԱՄԲԻ ՀԱՆԳՈՒՅՑՆԵՐ «W», «Y», ԿՏՐՎԱԾՔ 1 - 1	ԹՎԱԿԱՆ	2015
					ԹԵՐԹԵՐ	
«ԳԼՈՄՄԱ» ԱԿ					ԹԵՐԹ	ՇԿ - 25